SIEMENS

4 319 9526 0 m
M4845.3

de	Montageanleitung	**Ventile PN 16**
en	Mounting instructions	**Valves PN 16**
fr	Instructions de montage	**Vannes PN 16**
sv	Monteringsinstruktion	**Ventiler PN 16**
nl	Montage-handleiding	**Afsluiters PN 16**
it	Istruzioni di montaggio	**Valvole PN 16**
fi	Asennusohje	**Venttiilit PN 16**
es	Instrucciones de montaje	**Válvulas PN 16**
da	Monteringsvejledning	**Ventiler PN 16**
pl	Instrukcja montażu	**Zawory PN 16**
cz	Montážní návod	**Ventily PN 16**
hu	Szerelési útmutató	**Szelepek PN 16**
el	Οδηγίες εγκατάστασης	**Βάνες PN 16**
ru	Инструкция по установке	**Клапан PN16**
zh	安裝指導	阀门 PN 16

V..P45..
V..P45..S
VVP45..N

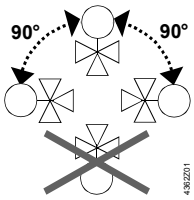

VVP45.10-0.25…VVP45.15-2.5
VVP45..S
VVP45.15-2.5N / VVP45.20-4N

VVP45.25-10…VVP45.40-25
VVP45.25-6.3N

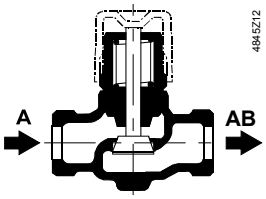

A → AB 0…100%

VXP45.10-0.25…VXP45.25-6.3

VXP45.25-10…VXP45.40-25

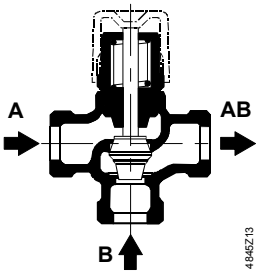

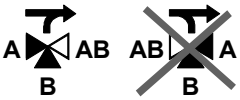

A → AB 0…100%
B → AB 70…0%

A → AB 0…100%
B → AB 100…0%

VMP45.10-0.25…VMP45.20-4
VMP45..S

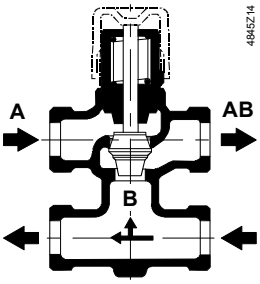

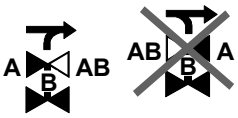

A → AB 0…100%
B → AB 70…0%

V..P45.. / V..P45..S + SSB.. / VVP45..N + SSY..

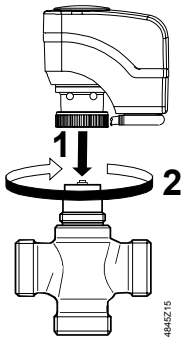

$k_{vs} \leq 6.3\ m^3/h$

V..P45.. + SSC..

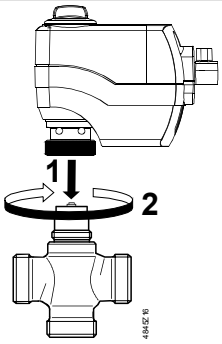

VVP45..
VVP45..S
VVP45..N

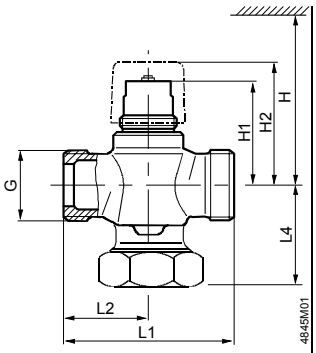

VXP45..

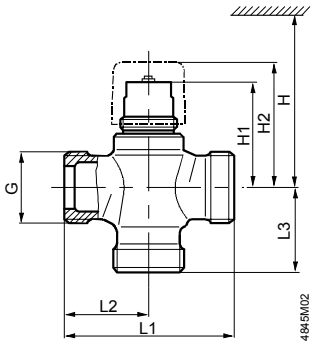

VMP45..
VMP45..S

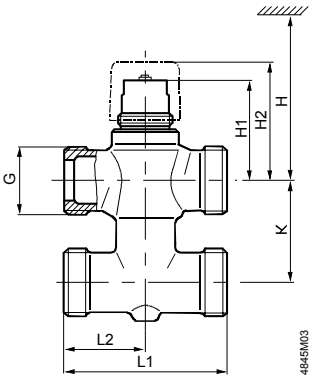

	DN	G [″]	H [mm]	H1 [mm]	H2 [mm]	L1 [mm]	L2 [mm]	L3 [mm]	L4 [mm]	K [mm]	VVP.. [kg]	VXP.. [kg]	VMP.. [kg]
V..P45.10-0.25…1.6, ..S	10	G ½B	> 200	44.9	≈ 54	60	30	30	20	40	0.26	0.28	0.36
V..P45.15-2.5	15	G ¾B		44.9	≈ 54	65	32.5	32.5	20	40	0.30	0.34	0.46
V..P45.15-2.5S	15	W 1 ⅛-14		44.9	≈ 54	65	32.5	-	20	40	0.30	-	0.46
V..P45.20-4	20	G 1B		48.9	≈ 58	80	40	40	24	50	0.42	0.48	0.64
VVP45.25-6.3 / VXP45.25-6.3	25	G 1¼B		51	≈ 60	80	40	40	49		0.76	0.64	
VVP45.25-10 / VXP45.25-10	25	G 1½B	> 280	62.5	≈ 71	105	52.5	52.5	62.5		1.46	1.29	
VVP45.32-16 / VXP45.32-16	32	G 2B		69	≈ 78	105	52.5	52.5	63.5		1.95	1.70	
VVP45.40-25 / VXP45.40-25	40	G 2¼B		72	≈ 81	130	65	65	76		2.75	2.40	
VVP45.15-2.5N	15	G ¾B	> 280	62	≈ 71	65	32.5	-	20		0.30		
VVP45.20-4N	20	G 1B		66	≈ 75	80	40	-	24		0.42		
VVP45.25-6.3N	25	G 1¼B		68	≈ 77	80	40	-	49		0.76		

ALG.., SERTO SO 21..

ALG..

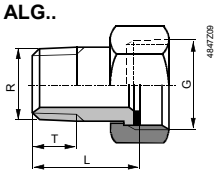

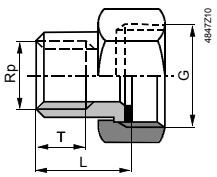

SERTO SO 21..

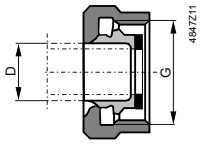

ALG..	ALG..		DN	G [Inch]	R [Inch]	Rp [Inch]	L [mm]	T [mm]	SERTO SO 21.. www.serto.com	D [mm]
ALG132		VVP45.10-0.25...1.6	10	G ½	R ⅜		≈ 24	≈ 9	**SO 00021-12-1/2”**	12
ALG133		VXP45.10-0.25...1.6							**SO 00021-14-1/2”**	14
2 x ALG132		VMP45.10-0.25...1.6							**SO 00021-15-1/2”**	15
ALG142		VVP45.15-2.5, ..N	15	G ¾	R ½		≈ 29.5	≈ 12	**SO 00021-17-3/4”**	17
ALG143		VXP45.15-2.5							**SO 00021-18-3/4”**	18
2 x ALG142		VMP45.15-2.5								
ALG152	**ALG152B**	VVP45.20-4, ..N	20	G 1		Rp ½	≈ 23	≈ 13		
ALG153	**ALG153B**	VXP45.20-4								
2 x ALG152	**2 x ALG152B**	VMP45.20-4								
ALG202	**ALG202B**	VVP45.25-6.3, ..N	25	G 1¼		Rp ¾	≈ 25	≈ 15		
ALG203	**ALG203B**	VXP45.25-6.3								
ALG252	**ALG252B**	VVP45.25-10		G 1½		Rp 1	≈ 27	≈ 17		
ALG253	**ALG253B**	VXP45.25-10								
ALG322	**ALG322B**	VVP45.32-16	32	G 2		Rp 1¼	≈ 32	≈ 19		
ALG323	**ALG323B**	VXP45.32-16								
ALG402	**ALG402B**	VVP45.40-25	40	G 2¼		Rp 1½	≈ 32	≈ 19		
ALG403	**ALG403B**	VXP45.40-25								

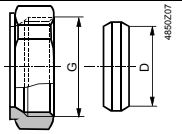

Conex 63	+ Conex 65		DN	G [Inch]					D [mm]
E--10CO063--	**+ E--10CO065--**	V..P45.10-..S	10	G ½					15
G--10CO063--	**+ G--10CO065--**	V..P45.15-2.5S	15	W 1⅛-14					22

© Siemens Switzerland Ltd, 2006

Gtksnab
Оборудование для жизни

Мы ценим каждого клиента и предлагаем широкий ассортимент продукции. Оборудование соответствует всем директивам безопасности и имеет необходимые лицензии. Быстрая доставка по всей России и СНГ. Самовывоз со склада в Москве. Квалифицированные специалисты всегда готовы проконсультировать и помочь подобрать нужные запчасти. Доверьтесь нашему многолетнему опыту и надежности поставок! Интернет-магазин "Gtksnab".

Остались вопросы?
Нужно подобрать или заказать деталь?

Email
order@gtksnab.ru

Телефон
+7 (495)131-57-49

Whatsapp
+7(985) 991-80-53

Telegram
@gtksnab

Сайт
gtksnab.ru